ENERGIE ANGLEICHUNG AN DAS GEBÄUDESYSTEM

1.5.02.02

T.urbach- WINDENERGIESYSTEME A · B · C

B

1 ROTOR – SYSTEM + **2** LEITFLÄCHEN SYSTEM = **3** TURBO – ROTOR – SYSTEM

ÜBERSICHT:

ENERGIEPOTENTIAL IN ABHÄNGIGKEIT VON DER HÖHENLAGE

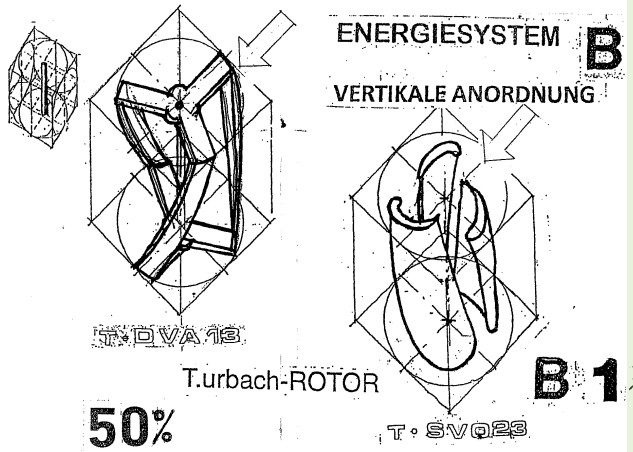

50%

1 T.urbach- ROTOR – SYSTEM

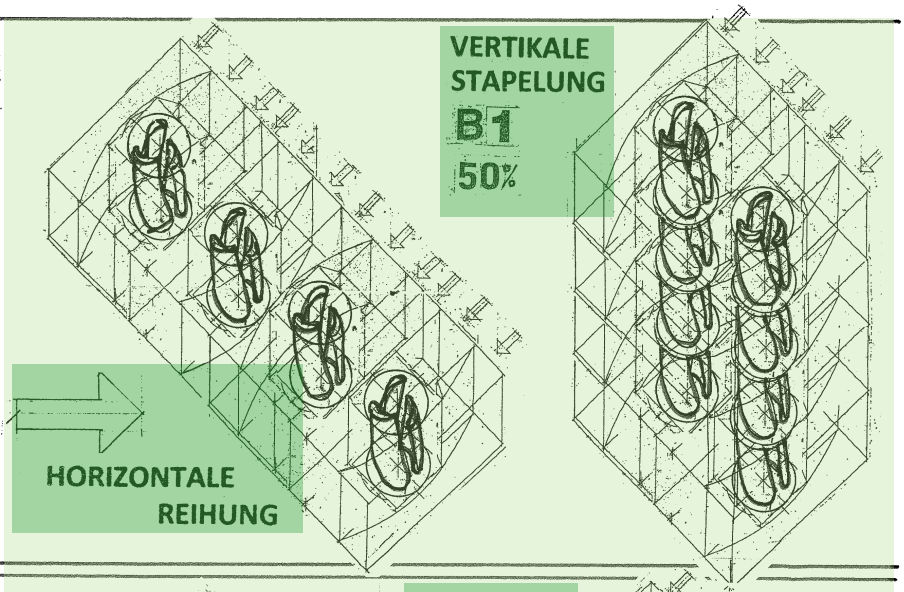

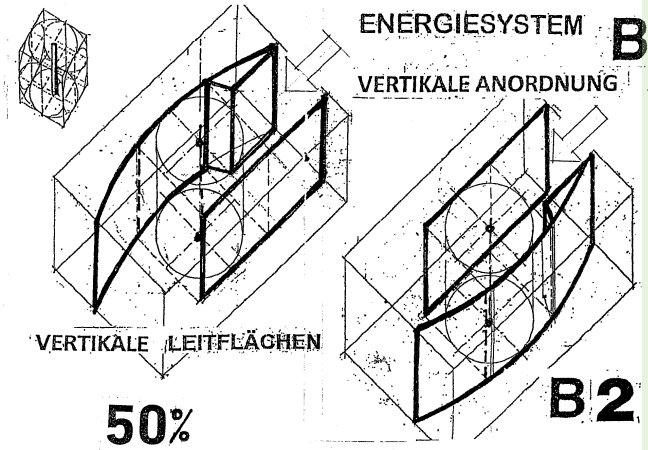

50%

2 T.urbach– LEITFLÄCHEN SYSTEM

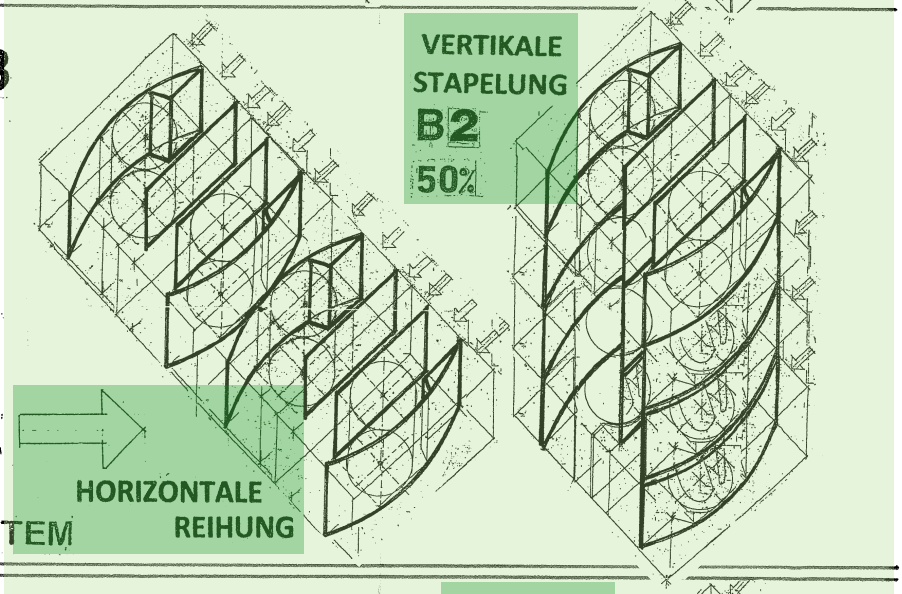

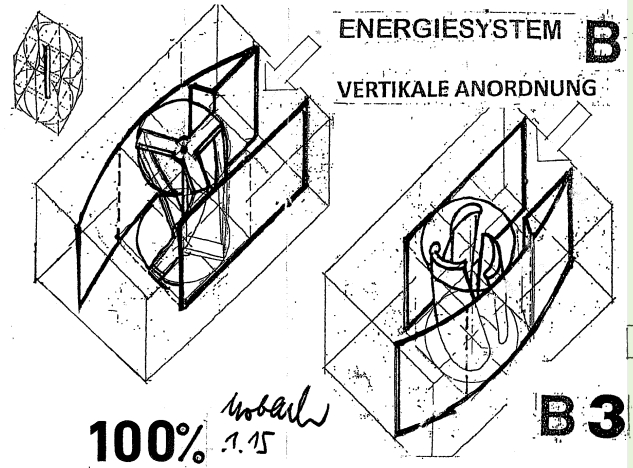

100% Urbach 1.15

3 T.urbach- TURBO – ROTOR – SYSTEM

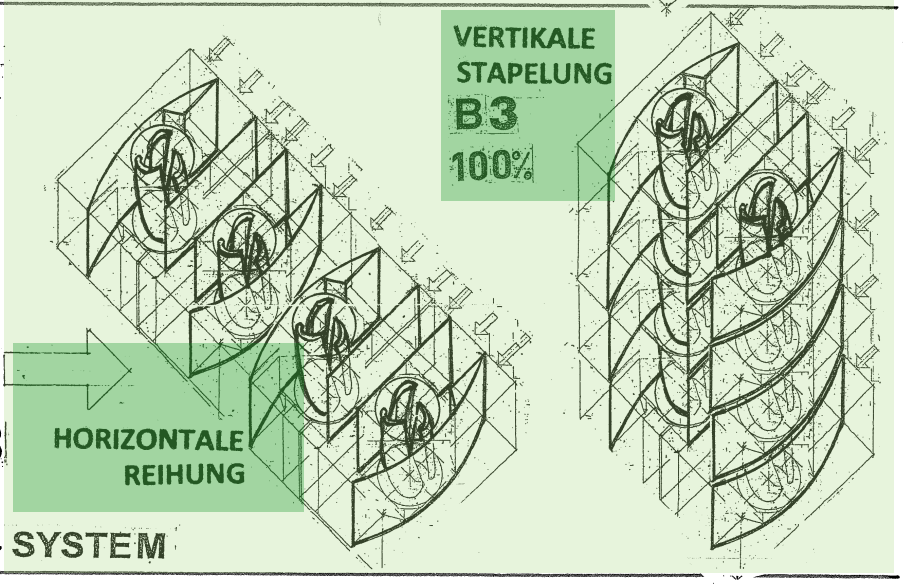

ENERGIE ANGLEICHUNG AN DAS GEBÄUDESYSTEM

T.urbach- ENERGIESYSTEM B

31.1.15 Urbach

HORIZONTALE ANORDNUNG (REIHUNG) • VERTIKALE ANORDNUNG (STAPELUNG)

n.EUS
NEW ENERGY URBAN SYSTEMS
Entwicklung neuer Energiesysteme

ENERGIE ANGLEICHUNG AN DAS GEBÄUDESYSTEM

1.5.02.05

T.urbach- WINDENERGIESYSTEME A · B · C ÜBERSICHT: B

1 ROTOR – SYSTEM + **2** LEITFLÄCHEN SYSTEM = **3** TURBO – ROTOR – SYSTEM

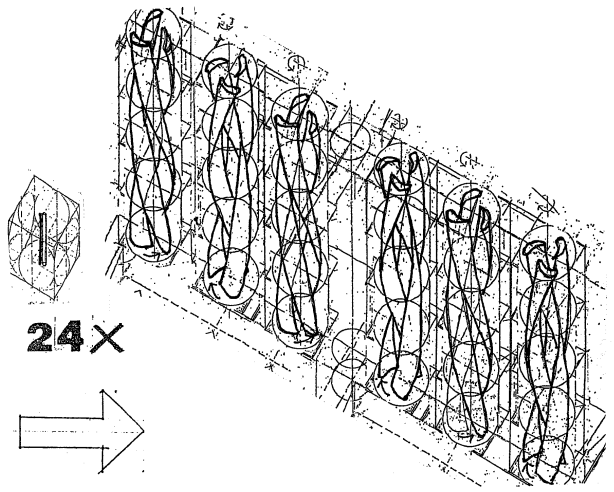

24 ×

50%

ROTOR – SYSTEM
DURCHSTRÖMUNG
DRUCKWIRKUNG

ANGLEICHUNG AN DAS GEBÄUDESYSTEM

24 ×

KRAFTWERKSANLAGE

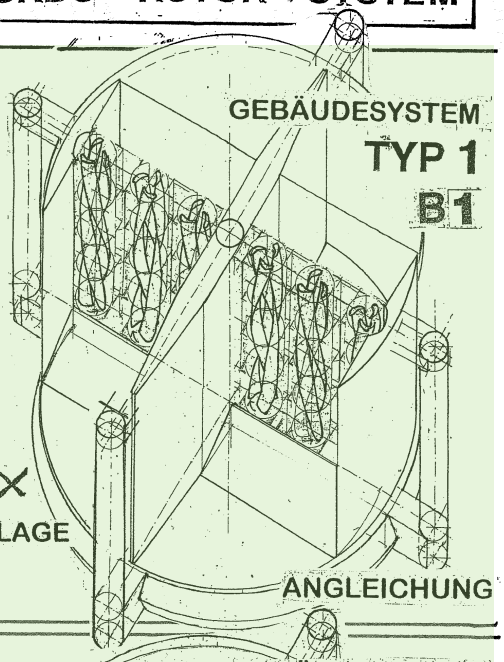

1 T.urbach- ROTOR – SYSTEM B 1 50%

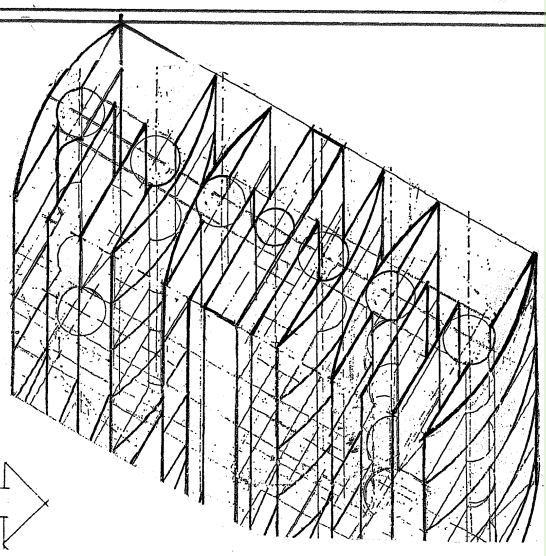

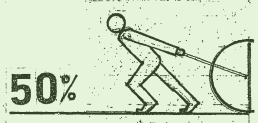

50%

LEITFLÄCHEN – SYSTEM
UMSTRÖMUNG
SOGWIRKUNG

ANGLEICHUNG AN DAS GEBÄUDESYSTEM

24 ×

KRAFTWERKSANLAGE

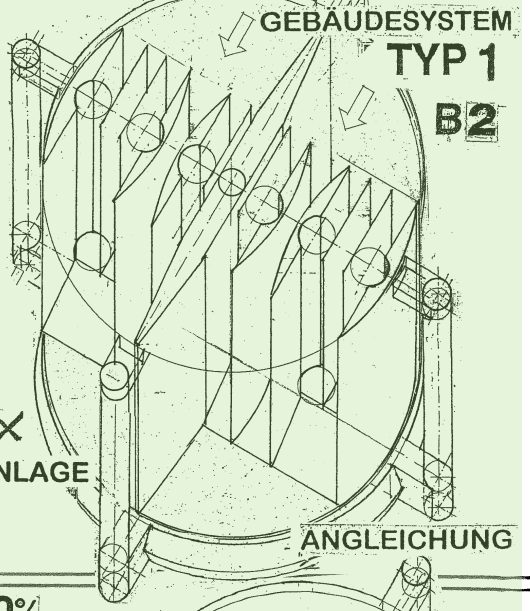

2 T.urbach– LEITFLÄCHEN SYSTEM B 2 50%

TURBO – ROTOR – SYSTEM 100%

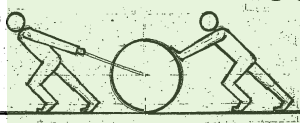

50% LEITFLÄCHEN – SYSTEM
UMSTRÖMUNG
SOGWIRKUNG

+

50% ROTOR – SYSTEM
DURCHSTRÖMUNG
DRUCKWIRKUNG

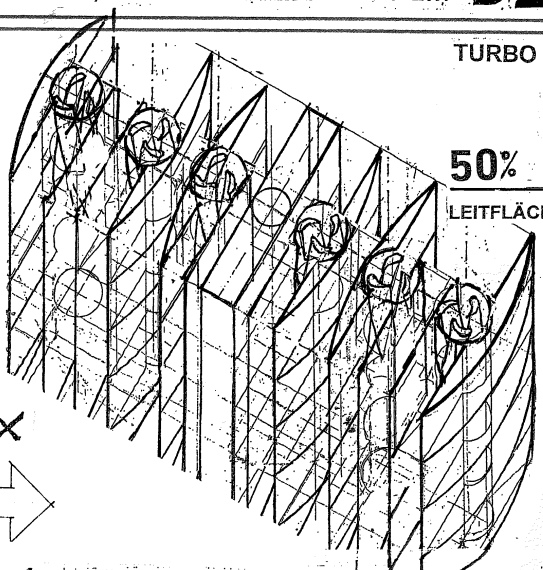

24 ×

ANGLEICHUNG AN DAS GEBÄUDESYSTEM

24 ×

TURBO – ROTOR – SYSTEM
KRAFTWERKSANLAGE

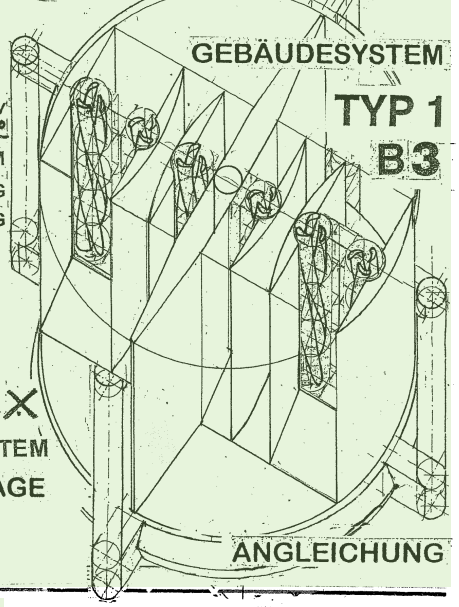

3 T.urbach- TURBO – ROTOR – SYSTEM B 3 100%

ENERGIE ANGLEICHUNG AN DAS GEBÄUDESYSTEM

T.urbach- ENERGIESYSTEM B

31.1.15 Urbach

n.EUS
NEW ENERGY URBAN SYSTEMS
Entwicklung neuer Energiesysteme

HORIZONTALE ANORDNUNG (REIHUNG) • VERTIKALE ANORDNUNG (STAPELUNG)

ENERGIEANGLEICHUNG AN DAS GEBÄUDESYSTEM 1.5.02.14

T.urbach- WINDENERGIESYSTEME A·B·C GRUPPENDARSTELLUNG B

1 ROTOR – SYSTEM + **2** LEITFLÄCHEN SYSTEM = **3** TURBO – ROTOR – SYSTEM

13

TURBO – ROTOR – SYSTEM

B3 100%

1·SV033

24×

24×

VERTIKALE ANORDNUNG

TRAGWERKSKONSTRUKTION

TYP 1

GRUNDMODUL

ENERGIESYSTEM

24×

STUFE 1

ROTOR – SYSTEM

B1

STUFE 2

ROTOR – SYSTEM

B1

STUFE 3

STUFE T

ROTOR – SYSTEM

B1

WINDLEITFLÄCHEN SYSTEM B2

VERTIKALE ANORDNUNG 50%

TURBO – ROTOR – SYSTEM B3 100%

T.urbach-ROTOR

turbo.rotor.system

T·SV033

TURBO – ROTOR – SYSTEM 100%

WINDENERGIENUTZUNG

50% 50%

LEITFLÄCHEN – SYSTEM + ROTOR – SYSTEM

UMSTRÖMUNG DURCHSTRÖMUNG

SOGWIRKUNG DRUCKWIRKUNG

GRUNDMODUL

TYP 1

24×

GRUPPENDARSTELLUNG

ZWISCHENGESCHOSS

ENERGIE ANGLEICHUNG AN DAS GEBÄUDESYSTEM

T.urbach- ENERGIESYSTEM B

31.1.15 Urbach

T.urbach- TURBO – ROTOR – SYSTEM B3

n.EUS

NEW ENERGY URBAN SYSTEMS

Entwicklung neuer Energiesysteme